PRODUKTDATENBLATT LED

gemäß EU-Verordnung Nr. 2019/2015

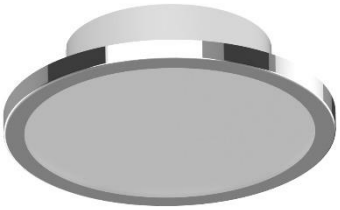

Artikel-Nr.: LM85650-2

Badleuchte Chrom

(LIGHTME) LED AQUA Deckenleuchte rund

CCT IP44 8W/840-27

EAN-Code: 4020856856503

Allgemeine Eigenschaften

Leuchtmittel mitgeliefert?	Ja
Leuchtmittel austauschbar	Ja
Bemessungslebensdauer	25.000 Std.
Schaltzyklen	40.000 x
Drehbar	Nein
Schwenkbar	Nein
Anschlussart	L/N/PE
Material	Aluminium/Kunststoff
Betriebstemperaturbereich	-20 bis +40° C

Produktabmessungen

Leuchte:

Durchmesser	147 mm
Höhe	47 mm
Gewicht	400 g

Leuchtmittel (LM85484-2):

Durchmesser	147 mm
Höhe	20 mm
Gewicht	186 g

Elektrische Kenndaten

Spannung	220-240 V
Netzfrequenz	50 Hz
Leistungsaufnahme	8,0 W
Bemessungsleistungsaufnahme	8,0 W
Gewichteter Energieverbrauch	8 kWh/1.000 h
Elektrischer Leistungsfaktor	λ > 0,5
Dimmbar?	Nein
Zündzeit	< 0,5 s
Anlaufzeit[1]	sofort voller Lichtstrom
Äquivalenz-Leistung[2]	N/A

Lichttechnische Eigenschaften

Farbkennung	827/840
Lichtfarbe	Warmweiß/Neutralweiß
Farbtemperatur	2700K/4000K
Farbwiedergabe	Ra 80
Nennlichtstrom	650 lm
Bemessungsnutzlichtstrom	540 lm
Bemessungsspitzenlichtstärke	250 cd
Lampenlichtstromerhalt[3]	70 %
Farbkonsistenz SDCM	≤ 6

[1] *bis zum Erreichen von 60 % Lichtstrom*

[2] *eines herkömmlichen Leuchtmittels gleichen Typs*

[3] *am Ende der Nennlebensdauer*

Die Eigenschaften gelten für die z. Zt. auf Lager vorhandenen Versionen. © September 2013
Im Handel befindliche Lagerware desselben Modells kann abweichen! IDV Import- und Direkt-Vertriebsges.mbH Birkenweiherstr.2 63505 Langenselbold
Technische Daten können ohne Vorankündigung geändert werden. Irrtümer vorbehalten. Alle Rechte vorbehalten.

gemäß EU-Verordnung Nr. 2019/2015

Hinweise und Empfehlungen

Empfehlung für die Entsorgung der Lampe

– http://www.lightme.eu/oekodesign/entsorgung/index.html

Color Select

Die Lichtfarbe warmweiß oder neutralweiß sind mit jedem Lichtschalter durch Ein/Aus -schalten einstellbar.

Abmessungsskizze

LED LM85650-2

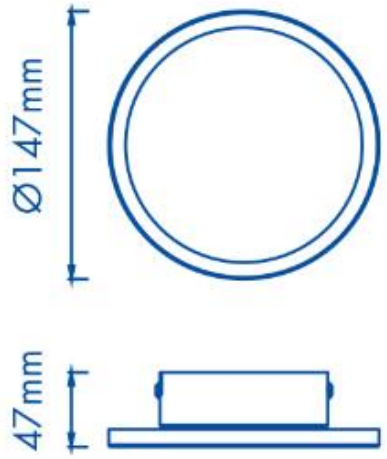

Farbspektrum

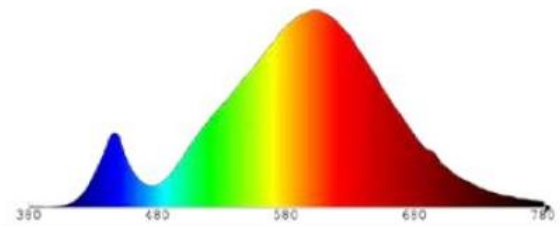

2700K

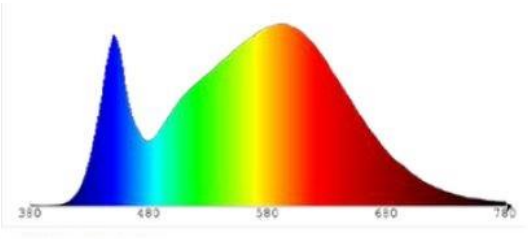

4000K

© September 2013
Alle Rechte vorbehalten.